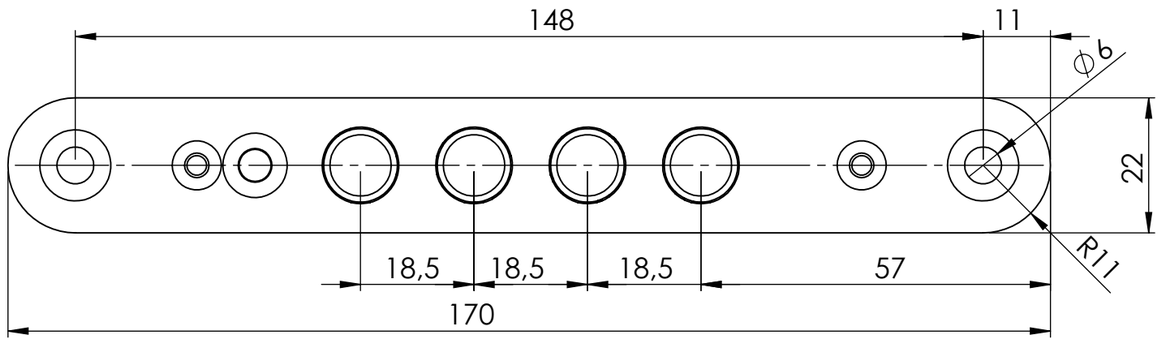

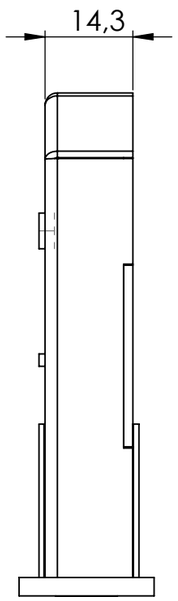

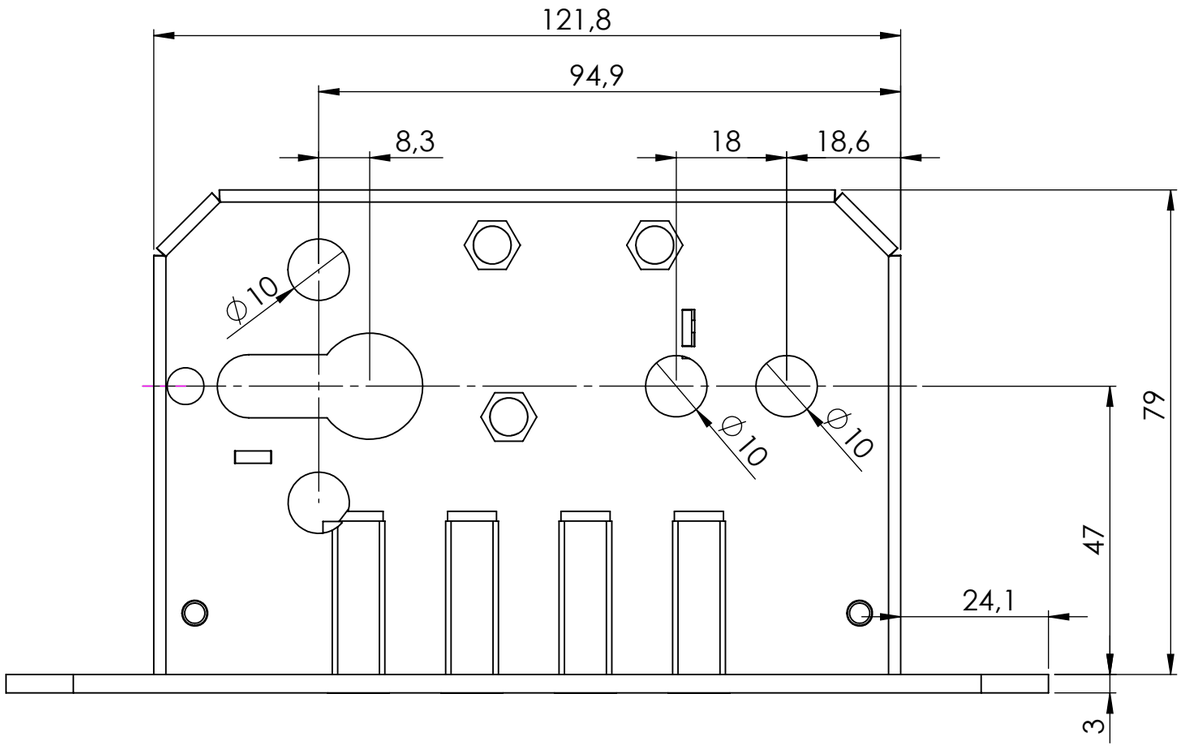

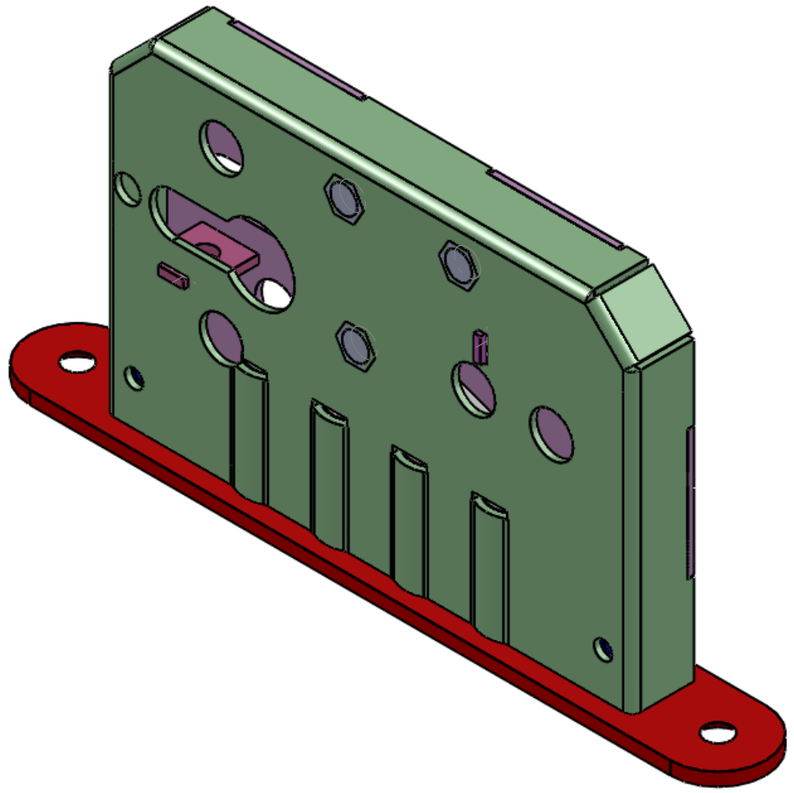

Dokument ten stanowi własność ROMUS NIE MOŻE być powielany ani przekazywany osobom trzecim bez pisemnej zgody.

Tolerancja rozstawów otworów (mm)					±0,10
Tolerancja średnicy otworów (mm)					±0,10
Tolerancja kątowa gięcia (°)					±0,50
Tolerancje wymiarów liniowych (mm)					
od	0	6	30	400	1000
do	6	30	400	1000	2000
Tol	0,10	0,20	0,30	0,50	1,00
Wymiary zewnętrzne - tolerancja "-"					
Wymiary wewnętrzne - tolerancja "+"					
Wymiary pośrednie - tolerancja "±"					

ROMUS® Atestowane zamki ROM

Nr rysunku:

Format arkusza: A3

Nazwa detalu: Zamek ROM 12K - 4 bolce - na zabierak

Pozycja

Ilość sztuk / wyrób

Materiał:

Pokrycie galwaniczne:

Powłoka lakiernicza: -

	Nazwisko	Data	Podpis
Konstruował	M. Kamiński	07.06.2017	
Sprawdził	M. Kamiński	07.06.2017	
Zatwierdził	R. Jabłoński	07.06.2017	

Waga detalu (kg): 0.4846

Pole powierzchni (m^2): 0.0689

Skala: SKALA:1:1

Arkusz / Arkuszy: ARKUSZ 1 Z 1